Пролетарии всех стран, соединяйтесь!

К борьбе за дело Коммунистической партии будь готов!

Пионерская ПРАВДА

Орган Центрального и Московского Комитетов ВЛКСМ

№ 58 (3873) ★ Пятница, 22 июля 1955 г. ★ Цена 10 коп.

„ВСЕ — НА ПРАЗДНИК НАШИХ УЛИЦ!"

ТАНЯ Соколова и Лида Пчёлкина — подруги и живут по соседству: одна — на Морском проспекте, другая — на Пионерской улице. Однажды девочки чуть не поссорились. Поспорили, где веселее живут ребята. Вокруг спорщиц собрались ребята.

— Зачем же спорить? Давайте лучше встретимся и посмотрим, кто что умеет.

В жаркий летний день со знамёнами, флагами, под дробный стук барабанов ребята Морского проспекта и Пионерской улицы отправились в Центральный парк культуры и отдыха имени С. М. Кирова. Впереди колонны несли большой плакат: «Все — на праздник наших улиц!»

Весёлой песней, которую исполнил сводный хор обеих улиц, открылся праздник.

В гости к ребятам пришли старожилы улиц.

Много интересного рассказал Афанасий Дмитриевич Шашмин о том, как рос и строился Морской проспект.

Потом начался концерт. Трудно было решить, кто задорнее пляшет, кто звонче поёт.

Когда плясали украинскую Люся Сидорова и Валя Григорьева, казалось, победил Морской проспект, и торжествовала Таня, но стоило пуститься в пляс Тамаре Поляковской, как радовалась Лида...

И даже футбольная и волейбольная встречи кончились, можно сказать, вничью: в футболе победил Морской проспект, в волейболе — Пионерская улица.

К концу праздника Таня Соколова и Лида Пчёлкина снова стояли обнявшись.

«Весело на наших улицах, но вместе нам ещё веселее!» — говорили их улыбки.

Л. СМИРНОВА.

Ленинград.

Фото В. ВОЛОДКИНА.

НА СТАДИОНЕ КОЛХОЗА „РАССВЕТ"

Председатель совета дружины Светлана Волкова разложила перед собой листки и включила микрофон колхозного радиоузла:

— Внимание! Передаём объявление. Завтра, в 4 часа дня, на колхозном стадионе состоится пионерский физкультурный праздник.

...Село Талажня расположено на холмах, и из окон колхозного радиоузла видно далеко. Вдоль пыльных летних дорог, через пёстрый ковёр лугов, прохладными лесами шагают вдаль столбы. В девять соседних деревень бежит по проводам сообщение о спортивном празднике и о том, что сегодня вечером совет дружины собирает пионерский актив.

...В тенистой роще, перед школьным крыльцом, на пеньке сидит Лёня Богоявленский и возмущается:

— Девятый час, а никто не идёт. Даже Волковой нет.

— Не гуляют. Делом заняты, — успокаивает мальчика Анатолий Дмитриевич, преподаватель физкультуры. — Придут.

И как бы в подтверждение его слов внизу, под горкой, на которой стоит школа, зазвучала частушка. Это идут девчата, все они с мотыгами на плечах.

— Где это вы разгуливаете?—упрекает Лёня.

Вера Смирнова остра на язык:

— Под гармонь с мотыгами плясали. Тебя только с нами не было.

— В нашей бригаде работают, а не пляшут.

Спор прерывает Анатолий Дмитриевич:

— И девчата не гуляли, они сегодня за прополку кукурузы благодарность получили. И Лёню с товарищами бригадир хвалит. Вы все, мои физкультурники, — молодцы.

Талажинским ребятам всегда для всего есть время — и на учение, и на работу, и на спорт. В школе проходит много спортивных соревнований, но самые интересные бывают в тот день, когда дружина устраивает смотр, — кто чему научился, кто чего достиг. Так отмечают ребята Всесоюзный день физкультурника. И сейчас активисты собрались, чтобы обсудить, как провести спортивный праздник.

Программа, которую предложила Светлана Лёне Богоявленскому не понравилась:

— Ну, что за праздник без футбола! И ничего страшного, что некоторые наши футболисты на каникулы уехали из колхоза. Выставим сборную. А играть можно с совхозом «Селихово».

Девочки засмеялись:

— «Селихово»! С кем захотел мериться! Опять, как кувшиновцам, проиграете.

— Посмотрим. Проиграем — с нас спросите.

...Светлана Волкова спешит на колхозный стадион. Её догоняет Валя Калыгина. В руках у Вали флажки для разметки дистанций, матерчатые номера и рулетка. У Светланы — какой-то свёрток.

— Что это у тебя? — спрашивает Валя.

— Сама ещё не знаю. В правлении колхоза дали. Говорят: «Это подарки. Победителям вручите». Давай посмотрим!

Девочки останавливаются и развёртывают бумагу. Шашки... Книги... «Остров сокровищ»... «Дело Артамоновых»...

— Вот здорово! Ну, побежали!

Из-за речки послышалось урчание автомобильного мотора. Видно, грузовик берёт подъём. Девочки переглянулись: «Не из «Селихова» ли едут?» Донеслись звуки гармони и песня. «Они!»

— Народу-то! Народу! — радуется Светлана.

Огромный колхозный стадион. Зрители, и большие, и малые, — все идут сюда. И не только талажинские, — из Упрыжкина, из Спирова, из других соседних деревень.

Над селом, над полями, сбегающими к речке Талаженке, зазвучал горн. Летит его звонкое пение: «В «Рассвете» праздник!», «В «Рассвете» праздник!»

Дружина выстроилась на парад. Замерли команды легкоатлетов, футболистов, волейболистов, городошников, велосипедистов. Участники соревнований в спортивной форме, у каждого на груди номер. Поблёскивает на солнце никель велосипедов. Все смотрят на высокую мачту, по которой под барабанную дробь медленно поднимается красный флаг. У флага те, кто за последний год одержал больше всего спортивных побед: Лёня Богоявленский и Вера Смирнова.

Праздник начался. Стартуют девочки на 60 метров. Взмах флажка.

— Смирнова! Вера!

Алла Васильева, 49-й номер, уже оттолкнулась. А Вера Смирнова — 64-й, отвлечённая криками, на секунду задержалась. Но догнала подругу. У обеих — по 10 секунд. Обидно. Вера подходит к главному судье Анатолию Дмитриевичу и просит:

— Можно мне вторую попытку сделать?

— По правилам нельзя, — отвечает учитель. Подбежала Алла Васильева.

— Разрешите, Анатолий Дмитриевич, Вере вторую попытку, — просит и Алла. — Она быстрее меня бегает и может рекорд дружины установить.

И правда. Во второй раз Вера пробежала дистанцию быстрее всех — за 9 секунд.

...Зрители шумно приветствуют победителей. Только малыши приуныли.

— Тоже хочется посостязаться? — весело спрашивает их Светлана Волкова и, обращаясь к пионерам, предлагает: — Пусть и они попробуют. Вместо гранаты будут мячики кидать, прыгать — на сколько смогут, бегать...

Счастливая, первоклассница Нина Фомина прикалывает к своей майке большущий номерной знак «61». В беге Нину обогнала Маруся Лантарева. Зато в прыжках Нину победить никто не мог.

...Состязались метатели, велосипедисты. Со счётом 5 : 0 в пользу сборной «Рассвета» закончился футбольный матч.

Дружина снова выстроилась на парад. Рада подарку председатель совета дружины Светлана Волкова, которая оказалась лучшей велосипедисткой, рада и первоклассница, прыгунья Нина Фомина.

...«Внимание! Внимание!» — поёт горн. Заведующий колхозной электростанцией Виктор Ильич Николаев — дядя Витя, как его зовут ребята, играет марш. Торжественные минуты: ребятам вручают значки «БГТО». Такое в дружине правило: всех пионеров-семиклассников провожать в комсомол значкистами.

В. ВЕЛИКАНОВ.
(Наш специальный корреспондент).

Калининская область,
Новоторжский район, колхоз «Рассвет».

Знакомство с морем

Ю. ЯКОВЛЕВ.

Волны возле берега встречаются,
Где граничат море и земля.
Как две белых уточки, качаются
На волне два лёгких корабля.

Здесь живут они под небом розовым
Рядом, неразлучные навек.
На рассвете с «Павликом Морозовым»
В море отправляется «Артек».

Пассажиры сели, как положено.
На ветру захлопали флажки.
А у волн, как будто подморожены,
Белые от пены гребешки.

За спиной ребят от ветра свежего
Галстуков мелькают уголки.
У парнишки нового, приезжего
Жёсткий волос, скулы широки.

С краю сев, он слушает внимательно,
Как под ним внизу мотор стучит.
Смотрит косо он на круг спасательный.
Все поют. Лишь он один молчит.

Песня у него не получается.
Удивленье замерло в глазах.
С морем в первый раз сейчас встречается
Из степей приехавший казах.

В даль, что чуть подёрнута туманами,
Он глядит, глядит перед собой.
Волны ему кажутся барханами,
А всё море — степью голубой.

А глаза зажмурит — получается,
Что кругом степной шумит бурьян.
Это он в седле сейчас качается,
Еле доставая до стремян.

Хоть зови его, хоть песню пой ему, —
Всё сейчас проходит стороной.
С морем уживается по-своему
Сухопутный человек степной.

Так поступают пионеры

Наперерез лошади

— Ребята, смотрите! — тревожно крикнул один из пионеров.

Мальчики обернулись. По дороге во весь опор неслась лошадь. Женщина-возница и мальчик никак не могли справиться с ней. Неизвестно, что произошло бы, если бы не Петя Щеглов.

Недолго думая, он бросился наперерез лошади. Остановить её оказалось не так-то просто. Разгорячённая и испуганная, она рвалась вперёд, но в конце концов подчинилась Пете: стала.

Так ученик 8-го класса Вольновской средней школы Петя Щеглов, рискуя жизнью, спас мальчика и женщину от возможной гибели.

Володя ТАРКАНИН.

Омская область,
Полтавский район.

В ДРУЖНОЙ СЕМЬЕ СОВЕТСКИХ РЕСПУБЛИК

15 лет назад по единодушному желанию народов Литвы, Латвии, Эстонии в этих странах была провозглашена советская власть. Образовались Латвийская, Эстонская, Литовская Советские Социалистические Республики. Они были приняты в состав Советского Союза.

Большие перемены произошли за эти годы в жизни эстонцев, литовцев, латышей. Другими теперь стали сёла, города этих республик. Дымят новые фабрики; работают заводы, выпускающие сложные машины; построены электростанции. На колхозных полях гудят тракторы, комбайны. Народы Прибалтики живут радостной, счастливой жизнью.

ХОРОШО на Рижском взморье летом! Тут можно замечательно отдохнуть. Захочешь — окунёшься в ласковые волны Балтийского моря. Захочешь — промчишься под парусом, разрезая голубую гладь воды. А можно и просто полежать под знойным солнцем на жёлтом прибрежном песке. Внимательнее посмотришь вокруг себя и обязательно найдёшь выброшенный волнами кусок балтийского янтаря. Много ребят и взрослых отдыхают на взморье летом.

Зарисовка А. ПАУКОВА.

НА ЖИВОПИСНЫХ берегах Немана расположены пионерские лагери. Недалеко от Каунаса открыт новый пионерский лагерь шерстоткацкой фабрики «Дробе». За лето в нём побывают 160 ребят. Пионеры часто отправляются на экскурсии в окрестности лагеря. Недавно они были в зверосовхозе «Вилькия».

НА СНИМКЕ (в круге): пионеры в мичуринском саду Вилькийской средней школы. Всех заинтересовал рассказ учительницы А. Василяускене.

Фото М. ОГАЯ.

★

ТКАЧИ комбината «Кренгольмская мануфактура» Эстонской ССР стараются дать стране как можно больше хороших тканей. Хорошо трудится депутат Верховного Совета Эстонской ССР Эрмина Мяэ (правый снимок).

Фото В. САМУСЕНКО.

НАШИ ДОРОГИЕ ГОСТИ

ОЧЕНЬ ждали мы наших друзей из Вильнюсского детского дома № 2. И когда раздалось: «Идут, пришли!» — все побежали к воротам. Громкие приветствия, смех, шутки и сейчас же вопрос:

— Футболисты есть? Тогда померимся силами.

Ох, и встреча была! Мы, правда, проиграли, зато гости были очень довольны: 2 : 1 в их пользу. Но когда мы показали им свои деревца туи, редкие в нашем краю, ребята смотрели с удивлением.

Утром мы все вместе отправились в поход. Поход наш был в честь 15-летия со дня провозглашения Советской власти в Литве. Проходили мимо полей колхоза «По ленинскому пути». А там как раз пололи кукурузу.

— Вставай, ребята, в ряд! — вдруг скомандовал кто-то. И мы пропололи два гектара кукурузы. Потом пошли дальше, к Набержскому лесу. Стемнело. И тогда высоко в небо полетели сверкающие искры нашего пионерского костра. Мы пели, плясали. Наши гости показали спортивные упражнения. Видимо, они действительно хорошие физкультурники. Гостили у нас друзья и на следующий день. Мы ловили рыбу на озере.

Было немножко грустно провожать друзей. Мы долго смотрели им вслед, но когда вернулись в лагерь, снова развеселились. По радио передавали из Вильнюса большой праздничный концерт, посвящённый 15-летию со дня провозглашения Советской власти в Литве.

Иозеф УЛЬПА, Пранас СТРУОГА.

Литовская ССР, Вижуленай,
пионерский лагерь.

Голос матерей

Рассказ делегата Всемирного конгресса матерей
М. Д. ШАРОЙКО

★

Я родилась в Белоруссии.

Чудесные места есть у нас на Могилёвщине! Словно думу думая, стоят вековые дубы; в зеркальной глади озёр отражаются стройные снежнобелые берёзки; широко расправив крылья, величественно плывёт по воздуху красавец-аист. Нельзя не полюбить наши края, хоть раз на них поглядев.

В довоенные годы моя семья была большой, дружной, весёлой. Но вот грянула война. В жестоких схватках с фашистами смертью героев пали два моих сына и два моих брата. Захватчики разорили родную Беларусь, сравняли с землёй жилые дома и школы, сожгли посевы и рощи.

Нет для меня слов ненавистнее, чем слова «захватническая война». Леденеет сердце, руки сжимаются в кулаки, когда я слышу их.

С такими мыслями ехала я в составе советской делегации в швейцарский город Лозанну, на Всемирный конгресс матерей.

Вы, школьники, знаете, что́ такое родительское собрание. Это — собрание, на которое ваши родители приходят, чтобы поговорить о ваших успехах в учении.

Конгресс матерей в Лозанне можно назвать всемирным родительским собранием. Матери детей многих стран приехали сюда для того, чтобы поднять свой голос против войны, в защиту детей.

И вот мы в Лозанне.

Огромный зал «Контуар Сиюс». Потолок его — почти целиком стеклянный, и ласковые лучи яркого солнца щедро льются с высоты. Стены зала украшены флагами семидесяти одной страны. Над трибуной — эмблема конгресса. На столе президиума стоит детская колыбель — символ мирной жизни и счастья детей.

Открылись большие стеклянные двери вестибюля — и вошла чернокожая женщина с десятимесячной девочкой на руках. Это Вероника Болессо из Французского Конго и её дочка Дорис. Труден был путь Вероники. Но она приехала из далёкой Африки не зря: её голос тоже прозвучал за мир, в защиту детей.

А вот женщина, известная всему миру, — лауреат международной Сталинской премии «За укрепление мира между народами» француженка Эжени Коттон. Она читает взволнованное стихотворение греческого поэта Перидис, посвящённое конгрессу. В этом стихотворении говорится о том, как мать любила своего маленького сына. Когда он шёл в школу, мать подолгу провожала его взглядом. Эта женщина надеялась, что сын вырастет и станет помогать ей. Она очень-очень любила своего мальчика. Но война, проклятая война лишила её сына. У меня комок подступил к горлу. Я не могла сдержать слёз, слыша эти стихи. Ведь это и про меня! Я почувствовала в ту минуту близость трудящихся матерей всего мира. Мне захотелось обнять сидевшую рядом со мной женщину из Индии. Но она обняла меня первая. Мы поняли друг друга без переводчика и крепко расцеловались. Так подружилась я со многими делегатками.

Никогда в жизни я не забуду, как итальянская делегация развернула широкие куски материи всех цветов радуги, на которых были вышиты сотни детских имён. Что это за имена? Это были имена мальчиков и девочек двух итальянских городов — Кассино и Марцеботто, детей, убитых гитлеровцами, и имена миланских ребят, погибших от бомбы, брошенной в их школу.

Какая боль души слышится в словах итальянской женщины:

— Мы не хотим, чтобы наши дети попали в списки убитых!

Делегатка Кореи мужественная Пак Ден Ай обвиняет поджигателей войны в гибели многих детей её родины.

Гневно прозвучало выступление делегатки Алжира. Она рассказала, что в её стране дети вынуждены работать от зари до зари вместе со взрослыми; некоторые из них умирают от непосильного труда.

На трибуну поднимается румынская женщина. Она говорит о счастливой жизни ребят в странах, где у власти народ. Она говорит о том, что все дети: дети, согретые полуденным солнцем Африки, и дети Севера, выглядывающие из меховых одежд, — имеют право на жизнь и на счастье. Она призывает матерей с Карпат и Кордильер, из Тибета и с берегов Сены объединиться в борьбе за мир.

«И смерть и войну победим
мы жестокую
Могучей рукой матерей!» —
заключает она.

Особенно горячо приветствовал конгресс Нину Попову, представительницу матерей Страны Советов.

— Нет в составе нашей делегации, — сказала товарищ Попова, — женщины, которая бы не пострадала от войны. Загляните в сердце учительницы Любови Космодемьянской. Её дочь — легендарную Зою, которая едва окончила школу и мечтала о радостном будущем, эту юную партизанку — зверски убили фашисты под Москвой. Война безжалостно оборвала жизнь и младшего сына Космодемьянской — Шуры, который пал смертью героя на фронте. О чём, как не о мире, может думать эта мать?

Та же ненависть к войне живёт в сердцах других делегаток: русских женщин — Любови Ананьевой и Пелагеи Ивлевой, латышки Эллы Анкупэ, у которых погибли мужья... Разве не о том же думает доктор медицины Нина Шутова, представляющая на конгрессе матерей Ленинграда? Этот город-герой пережил 900 дней обороны. И каждый день ленинградские матери смотрели смерти в глаза, видели, как от снарядов, голода и холода умирали их дети. Да, мы очень хорошо знаем, что такое война!

Выступили на конгрессе и рабочие-строители Лозанны.

— Мы, отцы, тоже боремся за мир и счастье детей, — заявили они. — И если мы, все отцы и матери, объединим наши усилия, мир для детей будет спасён!

Полные новых надежд, возвращались мы на Родину. Женщины — это половина человечества. И конгресс матерей объединил их, сплотил в борьбе за мир.

Вы, дорогие ребята, можете спокойно учиться и расти. Мы, взрослые, не допустим войны!

ЗАМЕТКИ О ЖИВОТНЫХ

Забияка

У меня жили три неразлучных друга: галчонок Забияка, щенок-овчарка и котёнок. Самым шумным из них был Забияка. Он никому не давал покоя: как только щенок засыпал, Забияка начинал расхаживать по его спине с видом победителя, за что ему от щенка изрядно попадало. Ели три друга из одной тарелки. И тут галчонок проявлял свой характер: пока он не поест, никто к тарелке не подходи. Галчонок махал крыльями, царапался, клевал, и котёнок со щенком терпеливо ждали, пока Забияка насытится и пойдёт пить воду.

Однажды был такой случай. Я делал уроки, на столе лежало несколько черновых листков и тетрадь по математике. Здесь же сидел Забияка. Я никак не мог решить задачу и, отчаявшись, ушёл гулять. Вернувшись домой, я ахнул: все листки были изорваны на мелкие кусочки, чернила опрокинуты, а тетрадь облита чернилами. Забияка же сидел на оконном карнизе как ни в чём не бывало. Я очень рассердился и загнал озорника на несколько часов в железную клетку. Забияку я выпускал на улицу, и он всегда возвращался домой. Однажды прилетел не один, а с другой галкой, которая, несмотря на все старания Забияки, в дом не пошла, осталась поблизости на дереве. Два дня они кружились поблизости, а на третий улетели.

Не было Забияки всё лето, и только осенью он появился, но не один, а с семейством.

Семейство разместилось на дереве, а Забияка смело влетел в коридор. Ему, очевидно, хотелось, чтобы и другие последовали за ним. Он стал звать своё семейство: каркал, размахивая крыльями, летал то к ним, то в коридор, показывая, как нужно залетать в дом. Но, как он ни старался, ничего не получилось. Прокричав дня два около дома, «гости» улетели, а с ними и мой любимец Забияка.

Ю. СЕВЕРЯНИН.

Коми АССР,
гор. Воркута, школа № 1.

Нам пишут

Как мы отдыхаем

★ ★ ★

Строю модель

Я СТРОЮ плавающую модель корабля с электрическим двигателем. Корпус уже готов. Сделан и двигатель, но модель пока ещё не плавает. Двигатель я сделал с подковообразным магнитом и попробовал установить его в корпус модели. Как только опустил модель на воду, двигатель едва-едва стал работать, а корма почти совсем ушла под воду. Первая же волна залила модель. Тогда я стал делать двигатель с электромагнитом. Но и он не подошёл для моей модели: получился очень высоким, ось двигателя оказалась на уровне палубы. Сейчас строю ещё один двигатель. Нужно же добиться, чтобы модель поплыла!

Саша ЗАХАРОВ.

Карело-Финская ССР,
Беломорский район,
село Выгостров.

★

С удочкой у реки

КТО хоть раз сидел на речке с удочкой, понимает, какой замечательный отдых — рыбная ловля.

Возле нашего посёлка протекает небольшая речка Барыш. Вот туда мы и ходим удить плотву, пескарей, голавлей. Иногда попадается крупная рыба. Но вот беда: не всегда идёт рыба на нашу приманку, а мы не знаем, какая приманка в какое время года нужна для ловли различной рыбы — язя, голавля, щуки. Хорошо, если бы опытные рыболовы рассказали нам об этом.

Юра ЛАХТИН.

Ульяновская область,
ст. Вешкайма.

★

Встреча с друзьями

НЕДАВНО к нам в детдом пришли воспитанники Кутишинского детского дома. Они путешествуют по родному краю, и путь их лежал через наше селение.

Мы показали друзьям свой дом, школу, в которой учимся, пришкольный опытный участок. У нас посажено 100 плодовых деревьев; у каждого пионера есть «своё» дерево, за которым он ухаживает.

Грядки кукурузы и других овощей ровные, на них не увидишь ни одного сорняка. Думаем, что осенью соберём хороший урожай.

Вместе со своими гостями мы ходили на речку, играли в волейбол, смотрели концерт в Доме культуры. И свою самодеятельность им тоже показали.

Нина АЛИЕВА.

Дагестанская АССР,
с. Кумух, детдом.

„Все глядят на Любочку"...

«ЧЕМ БЫ заняться?» — думал каждый из нас. Вначале ничего не клеилось. Время тянулось медленно, неинтересно.

— Давайте концерт устроим! И малышам забава, и взрослых позовём, пусть посмотрят, — предложила как-то Ира Акабардина. Она у нас весёлая, всегда что-нибудь придумает. Нас, школьников, во дворе шестеро. Создали «концертную бригаду», Иру выбрали главной и начали репетировать. Серёжа Ахсахалян повторял стихотворение Н. Кончаловской «Я сам», другие готовили сценку «Райкины «пленники», а самые маленькие — Валечка и Арамчик — разучивали «заячий» танец. Наташа Саликова петь любит.

— Будешь запевалой?

— Ладно, — согласилась она. — А подпевать кто будет?

Петь захотели и малыши, и ребята постарше. Принимали всех. Певцы были и танцорами, и чтецами, и гимнастами.

Заранее раздали пригласительные билеты, и в назначенный час в воскресенье двор был полон народу.

— Выступает хор нашего двора! — объявил Саша Саликов.

Кончилась песня, и те же ребята быстро и чётко сделали пирамиду. Физкультурников сменила Ира. Чинно, медленно кружилась она по площадке, приговаривая: «Кружится и юбочка и ленточка в косе, все глядят на Любочку, радуются все».

Многие номера были смешные. Три часа продолжался концерт. А подготовились к нему мы за неделю. Правда, репетировали дружно, каждый день. Если очень захотеть, то и шесть человек могут придумать дело для ребят всего двора.

Наташа АХСАХАЛЯН.

Азербайджанская ССР,
гор. Баку.

СЕГОДНЯ, как и каждый день, Женя Казанцев и Юра Костарев уже успели побывать на ферме, убрать навоз, принести воду. А теперь они торопятся во-время привезти коровам свежую, сочную траву.

И другие пионеры Абрамовской семилетней школы, Свердловской области, приходят в колхоз «Красная звезда». Их можно видеть и на сенокосе, и на прополке, и там, где силосуют корм.

Фото Д. КИРЕЕВА.

★ ★

15 тысяч жучков

ОСМОТРЕЛИ мы колхозные поля сахарной свёклы и увидели: растеньица ещё крохотные, но на них уже завелись долгоносики — злейшие враги свёклы.

Два раза приходили мы в поле и за это время собрали и уничтожили около 15 тысяч жучков-долгоносиков.

Потом нашлась другая работа. Старшие ребята заготовляли корм для тутового шелкопряда, а пионеры младших классов взяли шефство над колхозными детскими яслями. Они гуляют с малышами, разучивают с ними новые игры, показывают концерты.

Майя МЕЛЬНИЧУК.

Николаевская область,
с. Лысая Гора,
средняя школа № 1.

ВОТ КАКОЙ «трофей» принесли в школу из похода юные туристы посёлка Акжар, Туркестанского района. Орлёнок ещё маленький, он не умеет летать, а размах его крыльев уже достигает двух метров. Желторотый птенец оказался таким тяжёлым, что его несли по очереди четверо ребят, и все они выбились из сил.

НА СНИМКЕ: Шура Кривенко и найденный им орлёнок.

Фото А. СУДАРЕВОЙ.

День в лагере

НИКОГДА ещё не писал я в газету. Но, когда прочитал в письме Шуры Борохова и Рафика Арутюнова, что у них в лагере скучно, мне захотелось рассказать об одном дне в нашем лагере.

Недавно в лесу мы провели интересную военную игру: по следам искали «исчезнувшее» звено. Игру провели по всем правилам: выделили разведку, головную ударную группу, санитаров.

Не сразу нашли звено. Разведчикам пришлось как следует потрудиться, прежде чем они обнаружили след. После окончания игры начальник лагеря рассказал нам несколько эпизодов из Отечественной войны. День прошёл быстро и весело.

Геня МИРОНЮК.

Черниговская область,
с. Грабов,
пионерлагерь.

Второму отряду кажется, что и солнце светит сегодня особенно ярко и птицы поют веселее. Гордо полощется на ветру вымпел с надписью: «Лучшему отряду».

— У них сегодня праздник, — говорят ребята.

Этот отряд получил лагерный вымпел.

Ребята, которых вы видите на снимке, отдыхают в пионерском лагере завода «Машиностроитель» в Старой Рузе, Московской области.

★ ★

Футбольное затмение

ФЕЛЬЕТОН

★

Людям известны затмения — солнечные, лунные, и, прочитав этот странный заголовок, быть может, многие из вас спросят: «А это что за затмение?» Оказывается, есть и такое. Только солнечные и лунные затмения можно наблюдать в течение непродолжительного времени и на довольно обширной территории. Футбольное же затмение известно лишь жителям подмосковного города Реутово, и продолжается оно довольно долго.

Предполагают, что началось это затмение так. То ли на местном стадионе, то ли на столичном, — это точно установить не удалось, — какой-то знаменитый футболист так сильно ударил по мячу, что, поднявшись на большую высоту, мяч стал спутником Земли. Тень от мяча легла на Реутово и затмила местным ребятам все радости и развлечения солнечного пионерского лета. Забытые, плачут теннисные ракетки, с горя клонятся к земле волейбольные столбы, обнявшись, рыдают городки. Горючими слезами, наплаканными спортивным инвентарём, наполнены ямы для прыжков. И только один футбольный мяч, сияя от счастья, висит в голубом небе и радуется. Особенно доволен он своими друзьями из Меркуловского посёлка.

Во дворе дома № 91 между двумя заборами, на площадке шириной всего в 8 метров, мечется стайка мальчишек. Они сбивают друг друга с ног, кричат: «Давай, давай сюда!» Между двумя кирпичами, означающими ворота, в жёлтой майке стоит Слава Елизаров. Он перешёл только в 3-й класс, но второклассник Вова Вареничев говорит о нём: «Сильный вратарь!» «Вареничев — незаменимый нападающий!» — восхищается товарищем третьеклассник Петя Молодов. Классным игроком считается среди друзей и Серёжа Зуев. А ведь Серёжа только первый год в школу пойдёт.

За игрой малышей наблюдает семиклассник Саша Веневцев. К этой, «дикой», команде он относится снисходительно. Сам Саша играет в настоящей команде, в одной из тех, которые разыгрывают первенство города. Однако и сашина команда недалеко ушла от игроков дома № 91. Как и большинство его товарищей, Саша считает, что в футболе главное — бить по мячу. Напрасно увещевают мальчиков их тренеры, что, мол, надо заниматься бегом, прыжками, гимнастикой.

Может, реутовским ребятам негде заниматься другими видами спорта? Может, им не помогают? Да нет. Где находится городской пионерский лагерь? На стадионе «Красное знамя». Но не увидишь ребят ни на снарядах, ни у ям для прыжков, ни на беговых дорожках. «Как спадёт жара, — рассказывает преподаватель физического воспитания Виктор Захарович Андреев, — везде, где только есть хоть маленькая площадочка, начинаются «футбольные матчи». А на беговую дорожку или на городошную площадку ребят калачом не заманишь».

Плохо, когда в городе начинается футбольное затмение! Беда! Ребята, а не наблюдали ли вы у себя подобного «астрономического явления»?

В. ВЛАДИМИРОВ.

★

ФОКУС С БУМАЖНЫМ КОЛЬЦОМ

Вырежь из бумаги кружок размером с чайное блюдце. В центре кружка сделай небольшое круглое отверстие, как показано на рисунке 1.

Покажи это кольцо кому-нибудь из малышей и спроси, не сможет ли он, не разрывая, растянуть кольцо настолько, чтобы можно было просунуть через него голову?

Скорее всего тебе скажут, что сделать это невозможно: бумага ведь не резина. Кольцо порвётся при первой же попытке растянуть его.

Покажи тогда, как это делается. Сложи бумажное кольцо вдвое, затем вчетверо, потом в восемь раз, в шестнадцать раз. Получится фигурка-складка, как на рисунке 2.

Когда бумажный кружок сложен таким образом, достаточно сделать всего лишь три надреза ножницами, чтобы во много раз увеличить диаметр отверстия кольца. На рисунке 2 показано, как надо сделать надрезы. Заштрихованные сгибы по бокам срежь совсем, оставив только небольшие уступчики.

Теперь разверни складку. Кольцо стало такое широкое, что через него пройдёт не только голова, но, пожалуй, и всё туловище.

А нельзя ли эту забавную шутку приспособить для дела? Разумеется, можно. Если заготовить несколько таких колец из разноцветной бумаги и соединить их между собой, получится очень красивая многокрасочная гирлянда-цепь. На празднике в школе или в пионерском лагере такие гирлянды можно использовать для украшения зала или площадки.

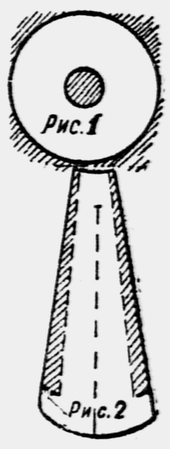

Сегодня исполняется 11 лет со дня образования народной Польши

Учитель Михась

(Отрывок из выходящей в Детгизе книги «Открытый мир»)

— В этом факте, — сказал мне один из друзей,— отразилась, пожалуй, наиболее полно и ярко наша замечательная новь.

Речь шла о подвиге маленького школьника из Белостока, который научил грамоте свою мать. Зовут этого школьника Михась, фамилия его — Козловский.

Когда в Польше развернулась борьба за ликвидацию неграмотности, Михась Козловский решил, что и его посильный труд может быть полезен родине. Он задумал научить читать и писать свою мать.

О том, как он работал, школьник-учитель образно рассказывает в своём письме в Варшаву. Вот это письмо. К нему ничего не прибавлено и ничего не убавлено. Оставлен без изменения и стиль письма.

«Моя мамуся, — пишет Михась Козловский, — работает почтальоном в Белостоке. А я учусь в третьем классе. Моя мама не умела ни читать, ни писать, и это было очень плохо. Она не могла читать названий улиц, чтобы доставлять людям письма.

Однажды директор школы обратилась к старшим детям с просьбой помочь взрослым учить малограмотных. Я подумал, что очень мал и директор школы не согласится меня принять. Тогда я решил обучить свою маму. Моя мамуся так любит слушать, когда я ей читаю книжки.

Я сказал себе, что это будет моё обязательство, и стал учить маму. Когда маме было некогда, я помогал ей в работе — топил печку, подметал комнату, а мама садилась за уроки. Мама была прилежной ученицей, и я ставил ей пятёрки.

В один день я принёс тетрадку в школу и показал хлопцам, как пишет моя мама. Ребята рассказали об этом учительнице. Пани учительница покачала головой и понесла тетрадку к директору школы.

Меня вызвали в канцелярию. Пани директор погладила меня по голове, поблагодарила за работу и просила, чтобы я учил маму дальше, обещала, что, может быть, запишет меня в Золотую книгу.

Я очень обрадовался и ещё охотнее стал учить мою маму. Учительница всем сказала, что я — общественный учитель (научитель сполэчны).

В апреле моя мама сдала экзамен в школе. Директор школы сказала ей, что она — передовик учёбы. Я тоже был на экзамене и всё слышал.

После экзамена моя мама получила премию — пачку книжек. Я на этом торжестве тоже был и сидел рядом со взрослыми.

Все радовались и аплодировали. Я всё это помню до сегодняшнего дня».

Письмо Михася прочитал Болеслав Берут. Он выразил юному учителю из Белостока благодарность от имени всего государства и послал ему целую библиотечку интересных книжек.

Среди книг были: «Молодая гвардия», «Мальчик из Уржума», «Улица младшего сына», «Павлик Морозов» и многие другие. К книгам приложено было письмо со словами глубокой признательности «общественному учителю» Михасю Козловскому за его работу.

«Такими людьми, как Михась, — писала в те дни одна варшавская газета, — и сильна наша страна. Письмо мальчика—не только замечательный человеческий документ. В нём сосредоточено нечто большее — вся жизнь нашей свободной и счастливой страны, её настоящее и будущее».

Я. МАКАРЕНКО.

НА УЛИЦАХ ВАРШАВЫ

ПОСМОТРИТЕ на эти счастливые ребячьи лица. Мальчики и девочки — самые юные граждане столицы новой Польши Варшавы. С каждым днём хорошеет Варшава. На площадях и улицах поднимаются корпуса новых величественных зданий. Совсем недавно полностью завершено сооружение Дворца культуры и науки имени И. В. Сталина, построенного советскими людьми в дар братскому польскому народу. Но особенно нарядной выглядит Варшава в эти июльские дни.

31 июля здесь откроется V Всемирный фестиваль молодёжи и студентов. На разных языках зазвучат песни мира над землёй Польши. Думами о мире, о счастливом будущем живёт весь польский народ.

По улицам столицы шагают юные варшавяне. Они несут плакат, на котором написано: «Хотим мира!»

САМОДЕЛЬНЫЙ КИНОАППАРАТ

Тяга — 31, как и рычаг, вырезается из жести. На одном её конце вырезается узкий паз (0,8 *мм*), в который вставляются и припаиваются отогнутые концы кольца — 32. Кольцо должно свободно, но без болтания надеваться на эксцентрик — 33 и вращаться на нём.

Пора собрать механизм на панели. Установите рычаг — 27 на штифте — 29. Вложите блок маховичка между скобой — 36 и панелью около отверстия — Б. Пропустите ось — 16 через панель, отверстие трубочки маховичка и отверстие — Б скобы. Установите диск — 17 на расстоянии 3 *мм* от поверхности панели и закрепите маховичок на оси, завернув его винт.

Верхний конец тяги — 31 соедините со штифтом — 30 рычага — 27. Чтобы рычаг не сползал со штифта — 29, на выступающий конец штифта надвигается с трением жестяная трубочка длиной 3—4 *мм*. Так же укрепляется и тяга на штифте — 30.

Поворачивая ось — 16, убедитесь, что она свободно вращается в отверстиях, и эксцентрик приводит обтюратор в колебательное движение.

Шкивы — 13 и 15 соединяются между собой гибким тросиком — 14 или резинкой круглого сечения.

ГРЕЙФЕР

Грейфер — 19 (рис. 5) спаивается из трёх слоёв жести. На своём верхнем конце он имеет зуб заострённой формы и выступ шириной 3 *мм*. К этому выступу припаивается маленькая скобочка — С (рис. 5). Она нужна для соединения грейфера с пружинкой — 56 (рис. 10). Установите грейфер на кривошипе — 18 диска — 17. На конец кривошипа наденьте коротенькую трубочку из жести, чтобы грейфер не соскальзывал с кривошипа. К панели около грейфера припаяйте пружинку — 56 из кусочка балалаечной струны длиной 40 *мм*. Верхний конец пружинки должен войти в скобочку — С грейфера и слегка прижимать грейфер к прижимной рамке. Грейфер своим зубом должен всегда двигаться по тому месту, где находится перфорация плёнки, иначе он не будет захватывать и тянуть плёнку. Чтобы зуб точно попадал в перфорацию, необходимо к фильмовому каналу припаять направляющую скобочку — Ф (рис. 5 и 10). Её место находят опытным путём: закладывают в фильмовый канал плёнку, устанавливают скобочку — Ф так, чтобы она охватывала зуб грейфера, и понемногу подвигают вправо и влево, находя положение, при котором зуб грейфера идёт точно по линии перфорации плёнки. В этом месте и припаивают к фильмовому каналу отогнутый в сторону выступ скобочки — Ф.

На этом сборку лентопротяжного механизма можно считать оконченной, но ещё необходима регулировка его. Зуб грейфера должен тянуть плёнку в то время, когда обтюратор закрывает кадровое окно. Это очень легко достигается поворотом всего узла-маховичка на оси — 16. Вместе с маховичком поворачивается и эксцентрик.

Если на ось — 12 надеть рукоятку, закрепив её здесь винтом, и вращать со скоростью около двух оборотов в секунду, то зуб грейфера будет совершать в секунду 16 движений вверх и вниз и с этой же скоростью потянет плёнку через фильмовый канал.

Теперь механизм аппарата можно вложить в корпус. Но прежде необходимо в боковой стенке — 2 корпуса (рис. 1) сделать отверстия для осей и винтов. Для этого можно воспользоваться размерами, указанными на рис. 3. На выступающие из скобы — 36 концы осей нужно надеть два суконных колечка диаметром 12 *мм*. Эти колечки, пропитанные маслом, уменьшат трение и закроют от света щели между осями и краями отверстий в корпусе.

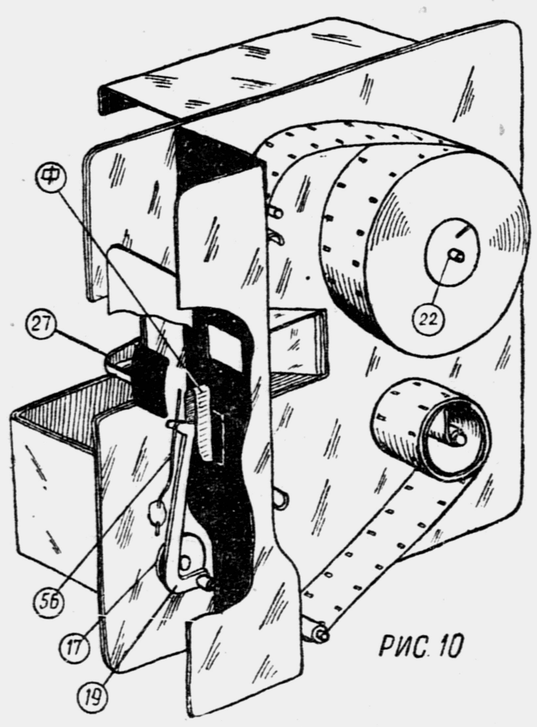

РИС. 10

ОБЪЕКТИВ

Для объектива можно использовать любую плосковыпуклую линзу с фокусным расстоянием около 20 *мм*. Подходят линзы, вставленные в оправы «карманных» луп. Значительно лучше работают «ахроматические» линзы, склеенные из двух стёкол. Такие линзы помещаются в окулярах биноклей. Внешний диаметр линзы может быть от 12 до 20 *мм*. Оправу объектива надо делать по диаметру имеющейся линзы. Оправа изготовляется из жести в виде трубочки (рис. 11). В трубочку, со стороны плёнки, надо впаять проволочное колечко, на которое и укладывается линза объектива. Сверху линза закрепляется пружинящим проволочным колечком. С передней стороны оправы, на её передний край, напаивается колечко из полоски жести. На это колечко будет надеваться защитный колпачок.

Объектив вставляется в тубус — 4 на передней стенке корпуса и должен там держаться с большим трением. Центр объектива непременно должен быть против центра кадрового окна. *Очень важно определить точное расстояние от линзы объектива до поверхности плёнки, вложенной в фильмовый канал.* С этой целью в фильмовый канал вкладывается заматированная плёнка или кусочек матового стекла. Передвигая объектив в оправе, наблюдают за изображением какого-либо ярко освещённого предмета в кадровом окне фильмового канала. Эту работу очень облегчает зеркальце. Найдя наиболее резкое изображение, отмечают положение объектива в тубусе, прочертив иглой на его оправе черту около края тубуса. Для того чтобы объектив всегда находился в правильном положении относительно плёнки, между панелью и стенкой — 39 припаивается упорная планка — У (рис. 9). В неё объектив должен упираться своим концом при установке «на бесконечность», когда производится киносъёмка.

При кинопроекции объектив приходится несколько выдвигать вперёд для наводки «на резкость» изображения на экране. Около отверстия в планке — У необходимо припаять кольцо из полоски жести шириной 5 *мм*. Оно должно охватывать конец оправы объектива и препятствовать проникновению света из объектива в камеру откуда-либо помимо кадрового окна.

Всю внутреннюю поверхность аппарата необходимо окрасить чёрной матовой краской.

При киносъёмке линзу объектива приходится прикрывать диафрагмой — жестяным кружком с отверстием посередине. Этот кружок вставляется в объектив. Для удобства извлечения диафрагма вырезается с длинным язычком, отогнутым вперёд. Диаметр отверстия в диафрагме зависит от фокусного расстояния линзы. При фокусном расстоянии в 20 *мм* диаметр отверстия — 3 *мм*. Для съёмки на ярком солнце необходимо иметь диафрагму с отверстием в 1,5—2 *мм*.

При демонстрации кинофильма диафрагма совсем удаляется.

КИНОСЪЁМКА АППАРАТОМ

Самодельный аппарат вполне *пригоден для съёмки на открытом воздухе при солнечном свете*. Киноплёнка для съёмки продаётся в магазинах фототоваров. Это безопасная, негорючая, «обратимая» плёнка шириной 16 *мм*. Её особенность в том, что на ней можно сразу получить позитивное изображение. Процесс лабораторной обработки несложен, и кинооператоры уже через два часа после съёмки могут показывать заснятый фильм.

Для съёмки небольших кинофильмов лучше всего организовать кружок юных кинолюбителей. Для такого кружка Министерством просвещения РСФСР выпущена специальная программа.

Юные кинооператоры должны знать основы техники киносъёмки. Советуем взять в библиотеке книгу Н. Кудряшова «Как самому снять и показать кинофильм».

АППАРАТ КАК КИНОПРОЕКТОР

Когда фильм снят и обработан, его надо показать. Наш аппарат годится и для этой цели. Но необходимо сделать осветительную приставку к аппарату. Она представляет собой электролампу, помещённую в жестяном фонаре. В стенке фонаря против нити лампы вырезается отверстие. В края отверстия впаивается трубка с линзой, собирающей свет лампы и направляющей его на зеркальце прижимной рамки аппарата. В съёмной крышке — 3 аппарата против зеркальца делается отверстие для пропуска лучей от лампы. На время съёмки это отверстие закрывается специальной заслонкой (рис. 11).

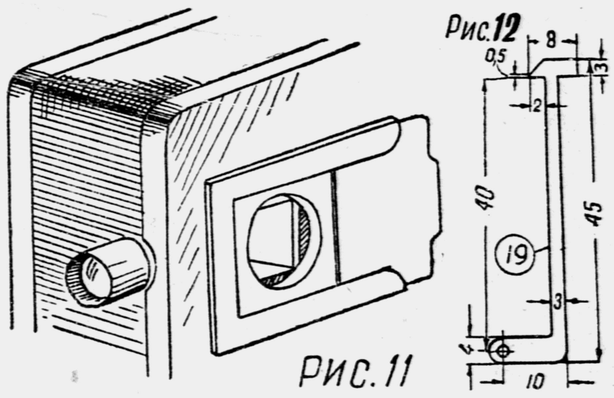

РИС. 11

Н. МИТРОФАНОВ.

ПОПРАВКА

Размеры грейфера (рис. 5) исправьте по рисунку 12.

Окончание. Начало см. в №№ 56 и 57.

АДРЕС РЕДАКЦИИ: Москва, Д-47, ул. «Правды», 24, редакция газеты «Пионерская правда».
ТЕЛЕФОНЫ: для справок — Д 3-33-20, секретариат — Д 3-33-74, отдел пионеров — Д 3-33-26, отдел школ — Д 3-34-77, отдел науки и техники — Д 3-32-59, отдел писем — Д 3-35-12, Д 3-33-23, отдел физкультуры и спорта — Д 3-32-17, отдел литературы и искусства — Д 3-33-12, отдел информации — Д 3-33-27, отдел иллюстрации — Д 3-37-51, отдел местной сети — Д 3-32-17.

Редактор Т. В. МАТВЕЕВА.

Б—03414. Типография «Красное знамя» изд-ва ЦК ВЛКСМ «Молодая гвардия». Москва, Сущёвская, 21. Зак. № 1706.